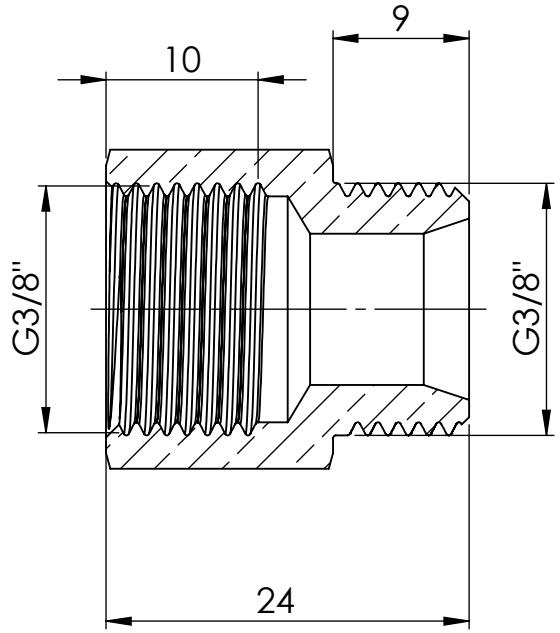

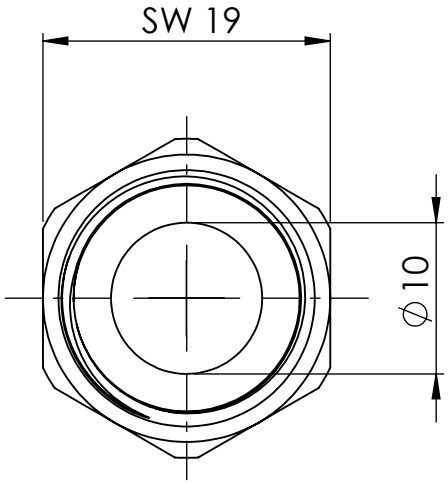

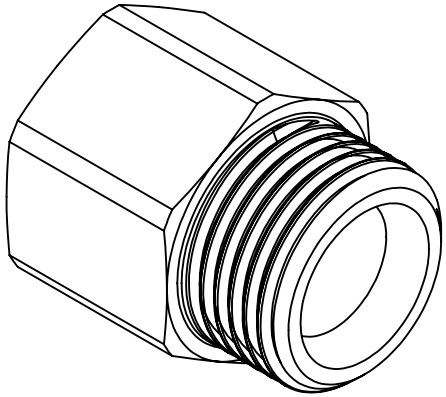

Maßstab / Scale: 2:1

Material: CW 614N (CuZn39Pb3)

Benennung / Designation:

Reduziernippel lang

Reducing nipple long

RIEGLER

Schützenstraße 27, 72574 Bad Urach
Telefon: 07125 9497-0

Artikelnummer / item number:

134747

Typ-Nr.: MSN251L3838

Status	Format
	A4
Version	Blatt / von sheet / of
	2 / 2